D

61 100 800 - 1

1-10V-Steuer-Dimmschalter SDS61/1-10V für EVG

Diese Geräte dürfen nur durch eine Elektrofachkraft installiert werden, andernfalls besteht Brandgefahr oder Gefahr eines elektrischen Schlages!

Temperatur an der Einbaustelle:
-20°C bis +50°C.
Lagertemperatur: -25°C bis +70°C.
Relative Luftfeuchte:
Jahresmittelwert <75%.

1 Schließer nicht potenzialfrei 600VA und 1-10V-Steuerausgang 40mA. Standby-Verlust nur 1Watt.
Dimmgeschwindigkeit einstellbar. Mit Kinderzimmer- und Schlummerschaltung. Mit Taster- oder Schalter-Ansteuerung.

Für Einbaumontage. 45mm lang, 55mm breit, 33mm tief.

Schaltung im Nulldurchgang zur Kontaktschonung.

Auch zur Ansteuerung von LED-Konvertern mit passiver 1-10V Schnittstelle ohne Hilfsspannung bis zu 0,6mA. Darüber mit Hilfsspannung.

Schalt- und Steuerspannung 230V.

Modernste Hybrid-Technik vereint die Vorteile verschleißfreier elektronischer Ansteuerung mithoher Leistung von Spezialrelais.

Die Ein- und Ausschaltung der Last erfolgt mit einem bistabilen Relais an dem Ausgang EVG. Schaltleistung Leuchtstofflampen oder NV-Halogenlampen mit EVG 600VA.

Durch die Verwendung eines bistabilen Relais gibt es auch im eingeschalteten Zustand keine Spulen-Verlustleistung und keine Erwärmung hierdurch.

Nach der Installation die automatische kurze Synchronisation abwarten, bevor der geschaltete Verbraucher an das Netz gelegt wird.

Kurze Steuerbefehle schalten ein/aus, permanente Ansteuerung verändert die Helligkeit bis zu dem maximalen Wert. Eine Unterbrechung der Ansteuerung ändert die Dimmrichtung.

Die eingestellte Helligkeitsstufe bleibt beim Ausschalten gespeichert.

Bei einem Stromausfall werden die Schaltstellung und die Helligkeitsstufe gespeichert und wird gegebenenfalls bei Wiederkehr der Versorgungsspannung eingeschaltet.

Funktions-Drehschalter

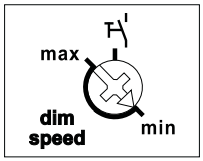

Mit dem dim speed-Drehschalter (nur bei Ansteuerung mit Taster) kann die Dimmgeschwindigkeit eingestellt werden.

Für den Fall, dass Lichtschalter nicht durch Lichttaster ersetzt werden können, kann der Drehschalter auf das Schaltersymbol am Rechtsanschlag gestellt werden: Wird der geschlossene Schalter wieder kurz geöffnet, dann wird gedimmt, bis er erneut kurz geöffnet wird. Ein Wechsel der Dimmrichtung erfolgt automatisch an den beiden Scheitelpunkten. Zusätzlich kann die Richtung gewechselt werden, indem der Schalter zweimal kurz geöffnet wird.

Mit Kinderzimmerschaltung (nur bei Ansteuerung mit Taster): Beim Einschalten mit längerer Tasterbetätigung wird nach ca.
1 Sekunde mit kleinster Helligkeit eingeschaltet und, solange weiter getastet wird, langsam hochgedimmt, ohne die zuletzt gespeicherte Helligkeitsstufe zu verändern.

Mit Schlummerschaltung (nur bei Ansteuerung mit Taster): Durch einen Doppelimpuls wird die Beleuchtung von der aktuellen Dimmstellung bis zur Mindesthelligkeit abgedimmt und ausgeschaltet. Die max. Dimmzeit von 60 Minuten ist von der aktuellen Dimmstellung und der eingestellten Mindesthelligkeit abhängig und kann dadurch entsprechend verkürzt werden. Durch kurzes Tasten kann während des Abdimmvorgangs jederzeit ausgeschaltet werden. Ein langes Tasten während des Abdimmvorgangs dimmt hoch und beendet die Schlummerschaltung.

Anschlussbeispiel

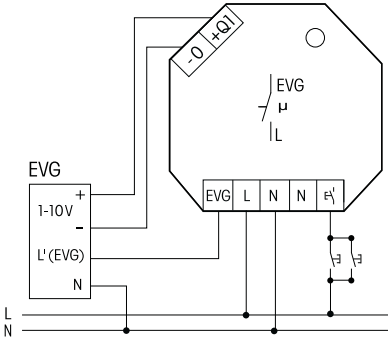

Zur Ansteuerung mehrerer LED-Konverter mit passiver 1-10V Schnittstelle ist eine zusätzliche Hilfsspannung von 12V DC erforderlich, diese kann mit einem Schaltnetzteil SNT12-230V/12V DC-0,5A bzw. SNT61-230V/12V DC-0,5A zur Verfügung gestellt werden. Desweiteren wird ein 1kOhm Widerstand benötigt.

Anschlussbeispiel mit Hilfsspannung

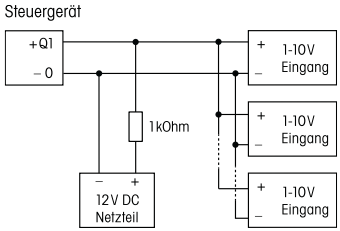

Zum späteren Gebrauch aufbewahren!

Eltako GmbH

D-70736 Fellbach
☎ +49 711 94350000
www.eltako.com

09/2015 Änderungen vorbehalten.

F
61 100 800 - 1

Eltako ELECTRONICS

Module de commande 1-10V SDS61/1-10V pour ballast électronique EVG

Afin d'éviter tout risque d'incendie ou d'électrocution, l'installation de ces appareils peut uniquement être effectué par un personnel qualifié!

Température à l'emplacement de l'installation : de -20°C à +50°C.
Température de stockage : de -25°C à +70°C.
Humidité relative : moyenne annuelle <75%.

1 contact NO, non libre de potentiel, 600VA en une sortie de commande 1-10V de 40mA. Perte en attente de seulement 1 Watt. Vitesse de variation réglable. Avec enclenchement chambre d'enfant et de somnolence. Commande par bouton-poussoir ou par interrupteur.

Appareil pour installation noyée, longueur 45mm, largeur 55mm, profondeur 33mm.

Commutation en valeur de phase zéro, améliorant ainsi la longévité des contacts.

Egalement adapté pour des convertisseurs LED (driver) variables avec interface passive 1-10V, sans source de tension jusqu´à 0,6mA, au-delà, une source de tension est nécessaire.

Tension de commutation et de commande 230V.

Une technique Hybride la plus moderne combine une commande électronique sans usure avec une performance plus élevée en utilisant des relais spéciaux.

L'enclenchement et le déclenchement de la charge est réalisé à l'aide d'un relais bistable à la sortie EVG. Puissance de 600VA pour lampes à fluorescence ou pour des lampes halogène BT avec ballast électronique.

L'utilisation d'un relais bistable élimine toute perte de puissance dans la bobine et par conséquent tout échauffement.

Attendre une courte synchronisation automatique après l'installation, avant d'enclencher une charge au réseau.

Enclenchement et déclenchement par de brèves impulsions, une commande permanente modifie la luminosité jusqu'à la valeur maximale. Une courte interruption dans la commande inverse le sens de la variation de la lumière.

La luminosité reste mémorisée au déclenchement.

En cas de disparition du réseau, l'état de commutation ainsi que la valeur de la luminosité est mémorisé et, le cas échéant, sera utilisé au réenclenchement.

Fonctions des commutateurs rotatifs

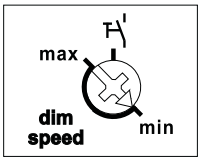

Le commutateur rotatif 'dim-speed' (uniquement en cas de commande par bouton-poussoir) permet de régler la vitesse de la variation de la luminosité.

Dans le cas où l'interrupteur pour la lumière ne peut être remplacé par un bouton-poussoir, on doit mettre le commutateur rotatif sur le symbole d'interrupteur à la buttée droite : si l'interrupteur enclenché (fermé) est ouvert pendant un moment très court, la lumière va varier jusqu'au moment que l'on réouvre l'interrupteur de nouveau pour un moment très court. La direction de la variation de lumière se passe automatiquement aux points culminants. On peut également changer la direction de variation de la lumière en ouvrant deux fois de suite l'interrupteur pour un moment très court.

Enclenchement chambre d'enfant (uniquement en cas de commande par bouton-poussoir) : lors d'un enclenchement avec une impulsion plus longue, un enclenchement de l'éclairage à une luminosité minimale est obtenu après 1 seconde et la luminosité est augmentée en tenant le poussoir enclenché. La valeur de la luminosité mémorisée n'est pas modifiée par cette opération.

Enclenchement somnolence (uniquement en cas de commande par bouton-poussoir) : par une impulsion double l'éclairage avec sa luminosité actuelle est diminué pour être déclenché par la suite. La durée maximale de 60 minutes est fonction de la valeur actuelle de la luminosité et peut donc être raccourcie. Une brève impulsion peut faire déclencher l'éclairage pendant le processus de variation.

Exemple de raccordement

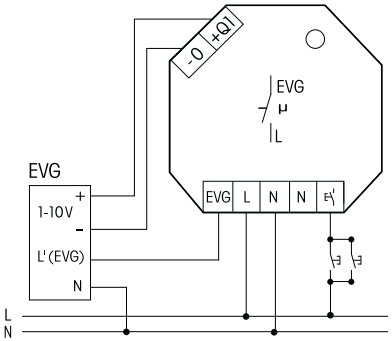

Pour la commande de plusieurs convertisseurs LED (driver) avec interface passive 1-10V, une source de tension complémentaire est nécessaire, celle-ci peut être un bloc d´alimentation SNT12-230V/12V DC-0,5A ou SNT61-230V/12V DC-0,5A, dans les deux cas, une résistance de 1 kOhm est nécessaire.

Exemple de connexion avec une source de tension supplémentaire

Driver

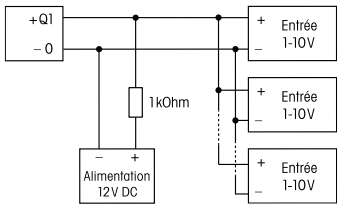

A conserver pour une utilisation ultérieure !

Eltako GmbH
D-70736 Fellbach
☎ +49 711 94350000
www.eltako.com

09/2015 Sous réserve de modifications.