Maße
Modell EFT 265 (mm)

Dimensions
Model EFT 265 (mm)

Plan dimensionnel
Modèle EFT 265 (mm)

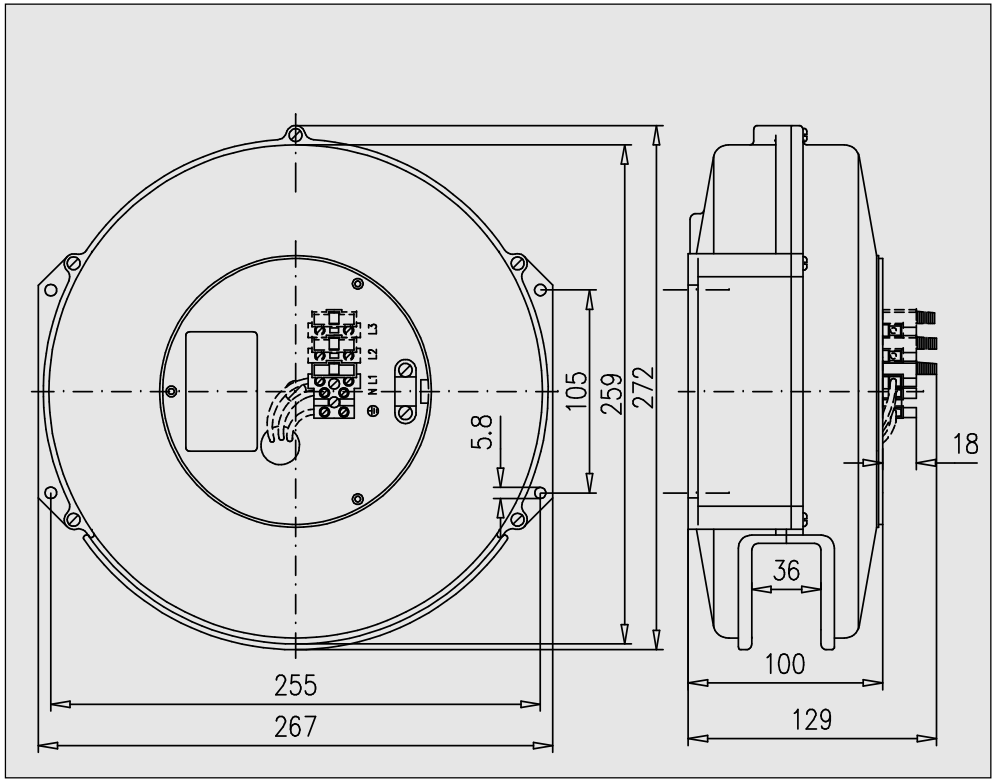

Die angegebenen Maße, Gewichte, Längen, Zugkräfte und Farben sind unverbindlich. Abweichungen und Änderungen behalten wir uns vor.

The dimensions, weights, lengths and tensile forces are non-binding. Subject to modifications.

Les dimensions, poids, longueurs et forces de traction indiqués sont sans engagement, sous toute réserve de modifications.

Schill GmbH & Co.KG
D-70734 Fellbach/Württ., Bruckstr. 44
Telefon (0711)57 88 07-0, Telefax (0711)57 88 07-44
e-mail: info@schill.de, http://www.schill.de

06/08

Einbau-Kabelaufroller / Built-in extension cable
Enrouleur de câble encastré *EFT 265*

Montage- und Betriebsanleitung
Fitting and operating instructions
Instructions de montage et de service

Vorwort
Diese Betriebsanleitung enthält alle erforderlichen Angaben für eine einwandfreie Inbetriebnahme und einen störungsfreien Betrieb. Bei Beachtung der bestimmungsgemäßen Verwendung entsprechend der Betriebsanleitung haften wir im Rahmen unserer Gewährleistungsbedingungen.

Allgemeines
Die Automatik-Kabelaufroller Modelle EFT dienen als ausziehbare Netzanschlußleitung für Geräte aller Art. Sie sind speziell als Einbautrommeln konzipiert und für Handbetrieb ausgelegt.
Das Kabel wird immer nur bei Bedarf und in der gerade benötigten Länge ausgezogen. Der Rest bleibt sauber aufgerollt im Arbeitsgerät und ist vor Verunreinigung und Beschädigung geschützt. Es gibt keinen Kabelsalat und keine Stolperfallen mehr. Wird das Gerät nicht mehr benötigt, genügt ein kurzer Zug am Kabel und schon verschwindet die Netzanschlußleitung wieder im schützenden Gehäuse des Arbeitsgeräts. Die Einbau-Kabelaufroller sorgen für Sicherheit und Ordnung.
Für Automatikbetrieb und häufige Arbeitsspielezahlen sind die Kabelaufroller nur bedingt geeignet. In diesen Fällen sollte ein Gummikabel oder ein Spezialkabel verwendet werden, um den Korkenzieheffekt zu vermeiden. Außerdem muß das Auszugkabel gegenüber der in der Tabelle angegebenen Länge um mindestens 1/3 gekürzt werden, damit ein einwandfreies Aufrollen gewährleistet ist. Für diese Anwendungsfälle bitten wir daher generell um Rückfrage.

Preface
All information necessary for correct assembly to ensure trouble-free operation of the extension cable are contained in these operating instructions. The guarantee, and conditions thereof, remains valid provided that the extension cable is used for its intended purpose in accordance with these operating instructions.

General
The EFT automatic extension cable acts as an extendable source of power for appliances of all description. Designed specially as a built-in roller, the extension cable is suitable for manual operation. Depending on requirements, the desired length of cable is unwound. The remaining cable is neatly stored on the roller - safe from dirt and damage. No more cable chaos, no more tripping up! If the cable extension is no longer required, a short pull on the cable suffices and the mains connection disappears - safely housed in the extension cable. A built-in extension cable means safety and neatness at the workplace. The extension cable has only limited applications for automated operation and when a high degree of mobility is required. A rubber cable or a special cable should be used in these instances in order to avoid the corkscrew effect. Furthermore, the cable lengths given in the table must be reduced by at least 1/3, in order to ensure smooth rewinding. For applications such as these, we therefore generally recommend consulting the supplier.

Avant-propos
Ces instructions de service contiennent toutes les indications nécessaires à une mise en service impeccable et à un service exempt de pannes. En cas d'utilisation adéquate correspondant aux instructions de service nous prendrons la responsabilité dans le cadre de nos conditions de garantie.

Généralités
Les enrouleurs de câbles automatiques des modèles EFT servent de conduite de raccord extensible au réseau pour les appareils de tous genres. Ils sont tout spécialement concus sous la forme de tambours encastrés prévus pour le service manuel. Le câble ne sera déroulé qu'en cas de besoin et juste de la longueur nécessaire. Le reste est maintenu proprement en place dans l'outil et se trouve ainsi protégé contre l'encrassement et les dommages. Il n'y a plus d'enchevêtrement de câble ni de risques de trébucher. Si on n'a plus besoin de l'appareil, il suffira de tirer légèrement sur le câble et la conduite au réseau disparaîtra à nouveau dans le boîtier de l'outil. Les enrouleurs de câble encastrés assurent la sécurité et l'ordre. Pour un service automatique et des cycles fréquents de fonctionnement, les enrouleurs de câble ne sont appropriés que dans certaines limites. Dans tel cas, il serait bon d'utiliser un câble caoutchouc ou un câble spécial afin d'éviter l'effet tire-bouchon. Par ailleurs, il faut que le câble soit réduit d'au moins 1/3 de la longueur indiquée dans le tableau afin de garantir un enroulement parfait. C'est la raison pour laquelle, dans de tels cas d'application, nous vous prions de bien vouloir, en règle générale, nous demander conseil au préalable.

Feder
Die Spezialfeder unterliegt durch die dauernden Biegewechsel einem natürlichen Verschleiß durch Ermüdungserscheinungen des Federstahls. Erfahrungsgemäß können diese Ermüdungserscheinungen nach etwa 30 000 Arbeitsspielen zum Bruch der Feder führen. Unter einem Arbeitsspiel (Biegewechsel) ist nicht nur das Aufziehen der gesamten Federwindungen zu verstehen, sondern ein Spiel entsteht auch dann, wenn die Feder nur um einen Teil der Windungen bewegt wird. Die Spiralfeder ist für ein gefahrloses Auswechseln entsprechend gesichert.

Spring
Due to the constantly changing angle, the special spring is subject to natural wear and tear, caused by fatigue in the spring steel. Based on experience, this fatigue can cause the spring to break after approx. 30 000 operations. The term “operations” (change in angle) not only refers to when the entire spring winding is wound, but also to a partial movement of the spring winding. It is therefore possible to replace the spiral spring in a safe, simple procedure.

Ressort
Suite aux flexions alternées constantes, le ressort spécial est soumis à une usure naturelle venant des phénomènes de fatigue de l’acier à ressort. L’expérience a montré que ces phénomènes de fatique peuvent entraîner une rupture du ressort après environ 30.000 cycles de foncionnement. Par cycle de fonctionnement (flexion alternée) il ne faut pas entendre seulement l’étirage de toutes les spires du ressort mais il faut savoir qu’il y a aussi un cycle quand le ressort n’est étiré que sur une partie des spires. Le ressort spiral est freiné en conséquence pour assurer un remplacement sans risque.

Handhabung
Das aufgerollte Kabel ist gegen die Federkraft, aber ohne Gewaltanwendung, auf die benötigte Länge auszuziehen, das Arretieren und Aufrollen erfolgt wie unter “Arretierung” beschrieben. Das Kabel darf auf keinen Fall von Hand eingeschoben werden. Sollte das Kabel beim Aufrollen aufeinanderlaufen, muß man es nochmals etwas herausziehen und das Aufrollen erneut versuchen.

Handling
The unwound cable should be pulled out, without using force, against the spring force to the required length. The cable is locked and wound up as described under "locking". The cable should never be inserted manually.
If the cable becomes entangled when rewinding, the cable must be unwound and then rewound once again.

Manipulation
Le câble enroulé sera déroulé à longueur désirée contre l'effet de ressort mais sans forcer. L'arrêt et l'enroulement seront effectués comme décrit au paragraphe "Arrêt". Il ne faut en aucun cas pousser le câble avec la main. Si, lors de l'enroulement le câble devait se superposer, il faudra alors le tirer un peu encore une fois et essayer de l'enrouler à nouveau. Il ne faut pas que le câble soit plié ni poussé à la main.

Wartung
Der Kabelaufroller bedarf keiner Wartung, da die Kunststoff-Achslagerung hervorragende Gleiteigenschaften besitzt.

Maintenance
The extension cable does not require any maintenance, due to the excellent anti-friction properties of the plastic axle bearing.

Maintenance
L'enrouleur de câble n'a pas besoin de maintenance étant donné que le logement des paliers en plastique possède d'excellentes qualités de glissement.

Kabelstopper
Mit dem Kabelstopper stellt man die Griffhöhe des heraushängenden Kabelendes individuell ein. Die wirkungsvolle und kabelschonende Lamellen-Klemmung paßt sich unterschiedlichen Kabeldurchmessern von 6 - 12 mm an. Für dickere Kabel steht eine größere Ausführung zur Verfügung. Der Stopper dient auch als Sicherung gegen ein Einschnellen des Kabels bei versehentlichem Loslassen.

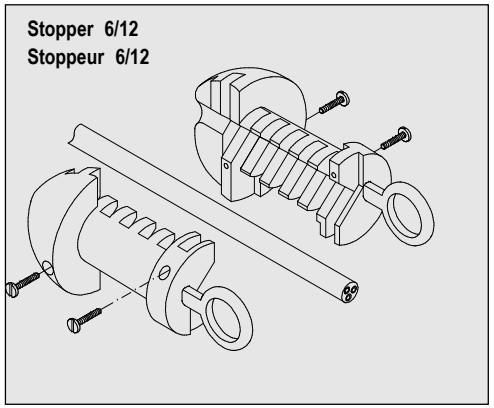

Cable stopper
The length of the extended cable end can be individually adjusted with the new cable stoppers. The effective segmented clamp, which avoids wear and tear, adapts to various diameters between 6 and 12 mm. The stopper also protects the spiral spring against damage if the cable is inadvertently released. It should therefore never be removed.

Stoppeur de câble
Le nouveau stoppeur de câble permet de régler individuellement la longueur de l'extrémité du câble tiré. Le serrage à lamelles très efficace tout en ménageant le câble s'adapte à différents diamètres entre 6 et 12 mm. Le stoppeur sert en même temps de protection au ressort spiral en cas de relâchement par erreur du câble.

Senkrechter Einbau
(Kabelaustrittsöffnung seitlich)
Für den senkrechten Einbau mit Kabelauszug nach links (Bild 2) oder nach rechts (Bild 3) empfehlen wir, die vertikale Achse des Aufrollers gegenüber der vertikalen Achse des Geräts um ca. 10° nach rechts zu drehen, sodaß das Kabel nicht an der Kabelaustrittsöffnung des Kabelaufrollers reiben kann.

Vertical installation
(cable opening facing to the side)
We recommand offsetting the vertical axis of the extension cable by 10° to the right of the vertical axis of the appliance to prevent cable friction at opening if extension cable is installed in a vertical position with cable extending to the left (diagram 2) or to the right (diagram 3).

Montage vertical
(ouverture de sortie du câble latéralement)
Pour ce qui est du montage vertical avec tirage du câble vers la gauche (figure 2) ou vers la droite (figure 3), nous recommandons de tourner l'axe vertical de l'enrouleur de 10° environ vers la droite par rapport à l'axe vertical de l'appareil de telle sorte que le câble ne puisse pas frotter sur l'ouverture de sortie du câble de l'enrouleur.

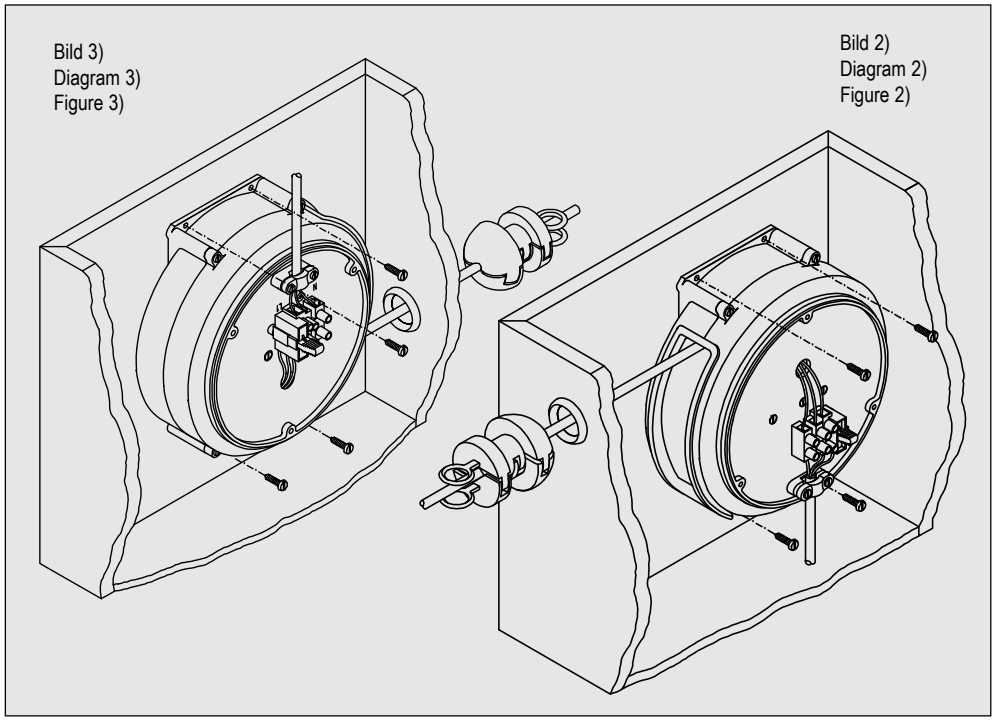

Selbstverständlich kann der Kabelaufroller auch am Boden oder an der Abdeckung des Geräts befestigt werden. Hierzu ist jedoch ein Einbauwinkel erforderlich, der nicht zum Lieferumfang gehört.
Waagrechter Einbau ist wegen der schlechteren Aufrollbarkeit des Kabels zu vermeiden.Alle Abbildungen stellen das Modell EFT160 dar.

It is of course also possible to attach the cable extension to the floor or the roof of the appliance. The installation angle necessary for this however, is not contained within the scope of supply. Horizontal installation should be avoided as this impairs smooth rewinding of the cable. All diagrams illustrate the EFT 160 model.

Il est bien évident que l'enrouleur de câble peut aussi être fixé sur le sol ou sur le couvercle de l'appareil. Mais, pour cela, il faut une équerre de montage qui ne fait pas partie de la livraison. Il faut éviter un montage horizontal en raison du mauvais déroulement du câble. Toutes les figures représentent le modèle EFT 160.

Befestigungsschrauben gehören nicht zum Lieferumfang.

Securing screws are not provided.

Les vis de fixation ne sont jamais contenues dans la livraison.

Montage Anleitung | Installation instructions | Instruction d'utilisation

Die Einbau-Kabelaufroller sind konzipiert für den geschützten Einbau in elektrische Geräte, in Prüfplätze, mobile Gerätewagen, Möbel u.a. Die ausziehbare Netzleitung ist durch eine Kabelauslaßöffnung zu führen, deren lichte Weite etwa das 3-fache des Kabeldurchmessers betragen soll. Die Öffnung ist so anzubringen, daß das Kabel bei waagrechtem Auszug keine Reibungsverluste an der Austrittsöffnung des Kabelaufrollers erfährt.
Das ausziehbare Kabel ist anschließend mit dem Kabelstopper zu versehen und gegen versehentliches Loslassen zu sichern.

The built-in extension cable is designed for shielded installation in electrical appliances, testing positions, mobile equipment wagons, furniture etc. The extendable mains supply is fed through a cable opening - the internal diameter of which should be 3 times that of the cable diameter. The opening must be positioned so that the cable is not subjected to any frictional load at the extension cable opening when the cable is horizontally extended. Finally, the extendable cable is fitted with cable stopper and secured against inadvertent release.

Les enrouleurs de câble encastrés sont concus pour le montage protégé dans des appareils électrique, dans des postes de contrôle, dans des chariots mobiles, des meubles entre autres. La conduite au réseau extensible passera par une ouverture de sortie de câble dont le diamètre intérieure doit être le triple de celui du câble. L'ouvertire sera installée de telle sorte qu'en cas de tirage horizontal, le câble ne subisse pas de pertes par friction à l'ouverture de sortie de l'enrouleur de câble. Ensuite le câble extensible sera muni du stoppeur de câble et bloqué contre un relâchement par inadvertance.

Senkrechter Einbau
(Kabelaustrittsöffnung oben)
Zu empfehlen ist in erster Linie die waagrechte Einbaulage (Bild 1) mit Auszugrichtung nach links, da hierbei die Kabelführung am günstigsten ist.Für den Kabelauszug nach rechts kann der Kabelaufroller um 180° gedreht werden (Kabelaustrittsöffnung des Kabelaufrollers zeigt nach unten).

Vertical installation
(cable opening facing upwards)
The most advisable installation position is the horizontal installation (diagram 1) with cable extending to the left, as this ensures optimum cable supply.
The extension cable can be turned by 180° when cable extends to the right (cable opening facing downwards).

Montage vertical
(ouverture de sortie du câble en haut)
La position de montage horizontale (figure 1) est chaudement recommandée, le sens de tirage étant vers la gauche, puisqu'ainsi le guidage du câble est le plus avantageux. Pour un tirage du câble vers la droite, il est possible de tourner l'enrouler de 180° (ouverture de sortie du câble de l'enrouleur est alors dirigée vers le bas).

Bild 1)
Diagram 1)
Figure 1)

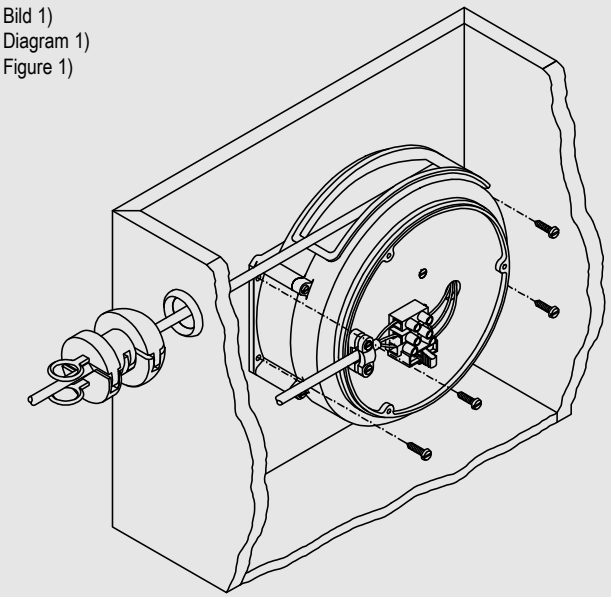

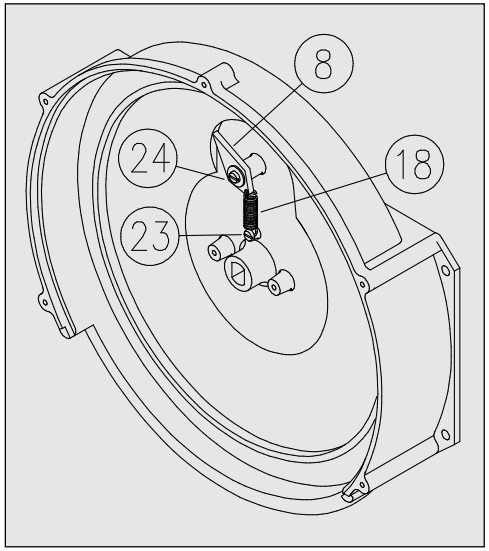

Arretierung
Die Kabelaufroller sind serienmäßig mit einer Kabelarretierung versehen. Die Arretierung arbeitet sehr zuverlässig mit einer Federraste, die dafür sorgt, daß das Kabel kontinuierlich fixiert wird, sodaß ein Arbeiten ohne Zugkraft am Kabel möglich ist. Beim Ausziehen des Kabels läuft die Federraste über Rastnokken. Ein unüberhörbares Klicken zeigt die Arretierbereitschaft an. Führt man das Kabel nach dem Klickton gefühlvoll zurück, sitzt die Federraste fest und blockiert das Kabel. Die Arretierung kann gelöst werden durch weiteres gefühlvolles Ausziehen des Kabels bis zum Verstummen des Klicktons. Nun kann das Kabel durch zügiges Rückführen aufgerollt werden.

Locking device
A cable locking device is a standard feature of the extension cable. Operated with a spring detent, this locking device is fail-safe. It ensures that the cable is constantly locked in place, so that it is possible to work without exerting any tensile force on the cable. When the cable is being unwound, the spring detent passes over notches. An audible click indicates that the locking device is engaged. If you gently rewind the cable after the clicking sound, you will notice that the spring detent will locate into the notches, locking the cable in position. The locking device can be disengaged by gently continuing to unwind the cable until the click can no longer be heard. The fast reverse motion will rewind the cable in a matter of seconds.

Arrêt
L'enrouleur de câbles est muni en série d'un dispositif d'arrêt de câble . Le dispositif d'arrêt travaille de facon très sûre avec un cran de ressort qui veille à ce que le câble soit fixé de facon continue de telle sorte qu'il est possible de travailler sans force de traction sur le câble. Lorsqu'on tire sure le câble, le cran du ressort va sur les ergots d'enclenchement; un encliquetage bien audible indique que le dispositif d'arrêt est prêt à fonctionner. Si après l'encliquetage, on ramène le câble avec précaution, le cran d'arrêt du ressort est immobilisé et bloque le câble. Il est possible de desserrer le dispositif d'arrêt en continuant à tirer avec précaution le câble jusqu'à ce que l'encliquetage ne soit plus audible. Il est alors possible d'enrouler le câble par un retour continu.

Achtung
Das Kabel darf zum Aufrollen nicht losgelassen werden. Andernfalls wird das Kabel durch die Federkraft dermaßen beschleunigt, daß durch das schlingernde Kabelende Verletzungsgefahr besteht. Außerdem können Kabel und Spiralfeder durch übermäßige Belastungen Schaden nehmen. Wird der Kabelaufroller ohne Arretierung gewünscht, sodaß das Kabel ständig unter Zug steht, ist dies bei der Bestellung unbedingt anzugeben.

Please note
Do not release the cable when rewinding, as the spring tension can accelerate the rewinding speed to such a degree that the swinging cable end could cause injury. In addition, damage to the cable and spiral spring could ensue if they are exposed to excessive strain.
If you require the extension cable without locking device, please indicate when ordering.

Attention
Pour enrouler le câble, il ne faut pas le lâcher. Autrement, l'effet ressort accélèrera le câble de telle sorte que son extrémité en mouvement constituera un risque de blessures. Par ailleurs, le câble et le ressort spiral pourraient être endommagés par des sollicitations trop grandes. On pourra mettre le dispositif d'arrêt hors service en soulevant d'environ 1 cm la poignée moletée noire et en la tournant de 90° à 180°. Le cran d'arrêt du ressort se trouve toujours sous traction.

Nachträgliches Entfernen der Arretierung
Die Arretierung kann auch nachträglich ausgebaut werden, indem man die Rastwippe (8) und die Teile (18), (23) und (24) entfernt. Vorgehensweise wie unter “Auswechseln der Feder” beschrieben.

Subsequent removal of locking device
The locking device can also be disassembled at a later stage. Simply remove the stop rocker (8) and the parts (18),(23) and (24). Proceed as described under “Replacing the spring”.

Elimination ultérieure du dispositif d'arrêt
Il est aussi possible d'enlever le dispositif d'arrêt ultérieurement en ôtant le cran (8) et les pièces (18), (23) et (24). On procédera comme décrit au § "Remplacement du ressort".

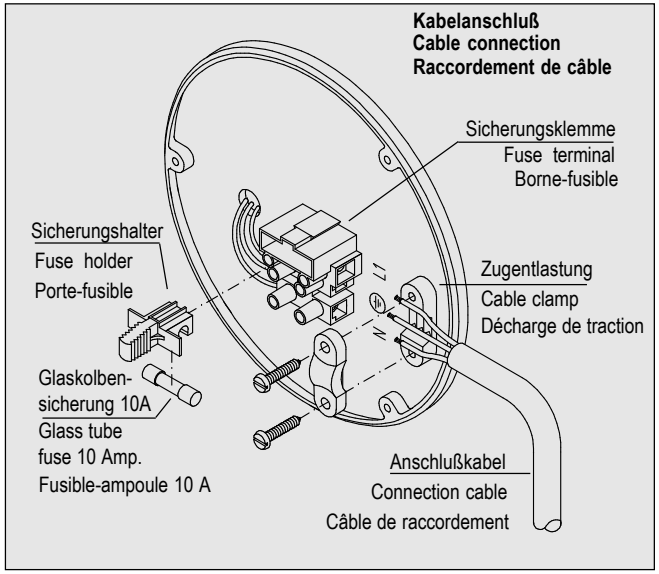

Fuses
The nominal current is limited with special glass tube fuses 10 Amp. to prevent the extension cable from overheating. 1 fuse is fitted to all units fitted with 3 core cable, on the Live terminal and 3 fuses are fitted to units with 5 core cable, 1 fuse per phase.The fuses are pressed into the fuse holder and this is inserted into the fuse terminal.

Fusible
Pour éviter un trop grand échauffement de l'enrouleur de câble, le courant nominal est limité par des fusibles-ampoules spéciaux de 10A. Sur les versions prévues pour le courant alternatif il y a 1 fusible, les versions prévues pour le courant triphasé contiennent 3 fusibles. Les fusibles sont enfoncés dans le porte-fusibles et celui-ci est introduit dans la borne-fusible.

Sicherung
Zur Vermeidung unzulässig hoher Erwärmung des Kabelaufrollers wird der Nennstrom durch spezielle Glaskolbensicherungen 10 A begrenzt. Bei den Ausführungen für Wechselstrom ist 1 Sicherung vorhanden, die Ausführungen für Drehstrom enthalten 3 Sicherungen. Die Sicherungen werden in den Sicherungshalter gedrückt und dieser in die Sicherungsklemme eingeschoben.

Kabelanschluß
Die Kabelaufroller werden serienmäßig ohne Anschlußkabel und ohne Steckvorrichtungen geliefert. Das Anschlußkabel kann in individueller Länge mühelos an der Lüsterklemme nach nebenstehender Skizze angeschlossen werden. Achten Sie darauf, daß der gelb/grüne Erdleiter an der mit dem Erdungszeichengekennzeichneten
Buchse angeschlossen
und die Zugentlastung festgezogen ist.

Cable connection
The standard extension cable is supplied without a connection cable or plug device. The required length of connection cable can be connected to the insulating terminal in accordance with the simple procedure outlined in the following sketch. Pay close attention to correct earthing - the yellow/green earth wire must be connected to the socket with the symbol for earth
and the cable grip must be
securely tightened.

Raccordement du câble
Les enrouleurs de câble sont livrés en série sans câble de raccordement et sans dispositif de connexion. Il est possible de raccorder sans mal le câble de raccordement dans une longueur individuelle au bloc de jonction conformément au croquis cicontre. Veillez à ce que la prise à la terre jaune/verte soit raccordée à la prise dotée du repère
de la mise à la terre et que la
décharge de traction soit bien fixée.

Auszugkabel
Die im Lieferumfang enthaltenen Standardkabel sind so ausgelegt, daß sie das Eigengewicht des heraushängenden Kabels aushalten. Weitere Zugkräfte (durch das Anhängen von Gewichten) sind nicht erlaubt. Die Kabel sind auf die in der Tabelle angegebenen Längen begrenzt. Es darf keinesfalls mit Kraftaufwand oder Gewalt am Kabel gezogen werden, da andernfalls Kabel bzw. Kabelaufroller Schaden erleiden.
Sollte das Kabel beim Aufrollen aufeinanderlaufen, muß man es nochmals etwas ausziehen und das Aufrollen erneut versuchen. Bitte auch Hinweise unter “Allgemeines” beachten.

Extension cable
The standard cables supplied are designed to withstand the weight of the extended cable. Other tensile forces (caused by attaching objects for example) are not permitted. The cables are limited to the lengths given in the table. Never use excessive force to unwind the cable as this can damage both the cable or the winding mechanism. If the cable becomes entangled when rewinding, the cable must be unwound and then rewound once again. See also instructions under “general”.

Câble de tirage
Les câbles contenus dans la livraison sont concus de telle sorte qu'ils supportent le propre poids du câble tiré. D'autres forces de traction (par l'adjonction du poids) ne sont pas permises. Les câbles sont limités aux longueurs indiquées dans le tableau. Il n'est permis en aucun cas de tirer sur le câble en faisant usage de la force ni de la violence car sinon le câble, voire l'enrouleur de câbles, seront endommagés. Si, lors de l'enroulement le câble devait se superposer, il faut le dérouler un peu puis essayer à nouveau de l'enrouler. Prière de suivre également les remarques aux paragraphes "Généralités".

ist sorgfältig darauf zu achten, daß die Anschlußlitzen nebeneinander liegen, sodaß die Kontaktbahnen sich frei bewegen können. Jetzt das Schleifring-Unterteil mit den Schrauben (25) befestigen und per Fingerdruck jeden einzelnen Kontakt auf seine Federwirkung prüfen. Nun das Auszugkabel auf den Spulenkörper wickeln, ohne dabei die Spule zu drehen und dann mit ca. 3 Umdrehungen des Spulenkörpers die Feder vorspannen. Das Kabel durch die Auslaßöffnung der Gehäusehälfte (1) führen und mit dem Stopper an der Öffnung ein Aufwickeln verhindern. Dann das Schleifring-Oberteil (6) auf die Achse stecken, bis zum Berühren der Kontakte des Schleifring-Unterteils vorschieben und die Schaltlitzen durch die Öffnung des Gehäusedeckels führen. Nun den Gehäusedeckel (2) auf den Achsstutzen drücken und mit den Schrauben (21)und (26) befestigen. Jetzt die Schaltlitzen in richtiger Reihenfolge an der Lüsterklemme festschrauben. Vor dem

axle and slide until it comes into contact with the contacts of slipring (lower part).Rewind cable around reel without turning reel and set spring pretension with approx. 3 revolutions. Slide cable trough opening in side of housing (1) and use stopper at appliance inlet to prevent cable from rewinding. Then feed interconnecting wires through opening in housing cover (2). Press housing cover (2) onto axle connection piece and secure with screws (21) and (26). Secure interconnecting wires in the correct order to the insulating terminal. Before building-in the extension cable, check that the cable rewinds correctly from the extended position and that the electrics are functioning correctly.

pousser la partie inférieure de la bague collectrice (5) sur la douille de l'axe de la bobine en faisant très attention à ce que les torons de raccordement soient les uns à côté des autres de telle sorte que les voies de contact puissent se mouvoir librement. En suite fixer la partie inférieure de la bague collectrice avec la vis (27) et vérifier l'effet ressort de chaque contact par une pression du doigt. Puis alors, sans tourner la bobine, enrouler le câble sur le corps de bobine et précontraindre le ressort avec environ 3 tours. Faire passer le câble par l'ouverture de sortie de la moitié du boîtier (1) et empêcher un enroulement à l'ouverture à l'aide du stoppeur. Puis installer la partie supérieure de la bague collectrice (6) sur l'axe et pousser jusqu'à ce qu'elle touche les contacts de la partie inférieure de la bague et que les fils à brins multiples passent par l'ouverture du couvercle du boîtier (2). Enfoncer alors le couvercle du boîtier (2) sur le porte-axe et fixer avec les vis

Auswechseln der Feder
(Teiledarstellung siehe Explosionszeichnung)
Kabelaufroller abklemmen und ausbauen. Die Schrauben (26)und die Schraube (21) der Gehäuse-Rasterseite (1) entfernen und diese vorsichtig abnehmen. Die Schrauben (27) der Federabdeckscheibe (12) entfernen und diese sowie die Scheibe (20) abnehmen. Defekte Feder herausnehmen. Das Kabel ggf. durch Drehen der Spule ganz aufwickeln und die neue Feder (11) einsetzen. Die Federöse und die Achsaufnahmefläche müssen dabei richtig angeordnet sein. Nun die Scheibe (20) und die Federabdeckscheibe (12) mit den Schrauben (27) montieren, wobei der Einhängestift in die Federöse eingreifen muß. Dann die Spule mit dem Kabel ca. 3 mal in Auszugrichtung drehen, um die Federvorspannung einzustellen und den Stopper außerhalb des Gehäuses festhalten. Jetzt die Gehäuse-Rasterseite aufsetzen und mit den Schrauben (26) und (21) befestigen. Vor dem erneuten Ein- oder Anbau prüfen, ob sich das Kabel nach dem Ausziehen einwandfrei aufwickelt und ob die elektrische Funktion in Ordnung ist.

Replacing the spring
(See explosion diagram for illustration of parts)
Disconnect and dismount extension cable. Loosen screws (26) and the screw (21) from housing locking side (1) and remove side carefully. Loosen screws (27) from spring cover disc (12), and carefully remove it together with the disc itself (20). Remove defective spring. If necessary, completely rewind cable by turning reel, and insert new spring (11). Ensure that spring eye and axis mounting surface are correctly aligned. Then assemble disc (20) and spring cover disc (12) with screws (27), ensuring that the stop pin latches into spring eye. Now turn reel approx. 3 times in unwind direction by drawing on cable in order to set spring pretension, holding the stopper outside the housing at the same time. Then replace locking side of housing and secure with screws (26) and (21). Before building-in the extension cable, check that the cable rewinds correctly from the extended position and that the electrics are functioning correctly.

Remplacement du ressort
(Représentation des pièces, voir figure éclatée)
Déconnecter l'enrouleur de câble et le démonter. Enlever les vis (26) et (21) du côté du cadre du boîtier (1) et l'enlever avec précaution. Enlever les vis (27) du disque de recouvrement à ressort (12) et enlever celui-ci ainsi que le disque (20). Oter le ressort défectueux. Enrouler complètement le câble, le cas échéant en tournant la bobine, et mettre en place le nouveau ressort (11), pour cela il faut que l'oeillet de ressort et la surface de réception de l'axe soient correctement disposés. Puis monter le disque (20) et le disque de recouvrement à ressort (12) avec les vis (27) et il faut que la butée s'engrène dans l'oeillet de ressort. Puis tourner la bobine avec le câble environ 3 fois dans le sens du tirage afin de règler la précontrainte du ressort et de maintenir le stoppeur à l'extérieur du boîtier. Puis mettre en place le côté du cadre du boîtier et fixer par les vis (26) et (21). Avant de remonter ou de réencastrer, vérifier si le câble peut s'enrouler parfaitement après avoir été déroulé et si la fonction électrique est en bon état.

Auswechseln des Kabels
(Teiledarstellung siehe Explosionszeichnung).
Den Kabelaufroller abklemmen und ausbauen. Das Kabel muß vollständig aufgerollt sein. Lösen der Schrauben (26)- nicht die der Zugentlastungsschelle- und Lösen der Schaltlitzen (13-15) von der Lüsterklemme (16). Lösen der Schrauben(21) und Entfernen der Gehäusehälfte (2). Das Spulenteil mit dem Kabel gegen die Auszugrichtung zurückdrehen, bis die Kabelvorspannung aufgehoben ist und das Kabel nicht mehr unter Zug steht. Abziehen des Schleifring-Oberteils (6) von der Achse, Lösen der Schrauben (27), vorsichtiges Herausnehmen des Schleifring-Unterteils (5) aus der Spule und umklappen. Nun das Kabel von den Klemmen des Schleifring-Unterteils (5) lösen, die Schrauben (25) der Zugentlastung (10) lösen, den Kabelstopper (4) und das defekte Kabel (28) entfernen.
Das neue, mit Endhülsen und Stopper versehene Kabel durch die Einführungsöffnung schieben und mit der Zugentlastung (10) fixieren. Dann die Kabeladern in richtiger Reihenfolge an den Klemmen des Schleifring-Unterteils (5) anschließen und das Schleifring-Unterteil (5) auf die Achshülse der Spule schieben. Dabei

Replacing the cable
(See explosion diagram for illustration of parts).
Disconnect and dismount extension cable.The cable should be completely wound. Loosen screws (26)- (not the cable grip clamp), and loosen interconnecting wires (13-15) from insulating terminal (16). Loosen screws (21) and remove one side of housing (2). Remove upper part of slipring (6) from axle. Rewind reel by pushing cable in rewind direction until cable is no longer under tension. Then loosen screws (27), carefully remove lower part of slipring (5) from reel and turn it around. Then loosen cable from slipring (lower part 5) terminals, loosen screws (25) from cable grip clamp (10) and remove cable stopper (4) and defective cable (28). Slide new cable, equipped with ferrule and stopper through cable entry and secure with cable grip clamp (10). Then connect cable wires in the correct order to slipring (lower part 5) terminals and slide slipring (lower part) onto axle sleeve of reel. In doing so, it is important that pigtail leads lie alongside each other so that the contact paths can move freely. Now secure slipring (lower part) with screws (27) and use your finger to check the spring action of each contact. Place slipring (upper part 6) onto

Remplacement du câble
(Représentation des pièces, voir figure éclatée)
Déconnecter lènrouleur de câble et le démonter. Il faut que le câble soit complètement déroulé. Desserrer les vis (26), (pas le collier de la décharge de traction). Desserrer les fils à brins multiples (13-15) du bloc de jonction (16). Desserrer la vis (21) et enlever la moitié du boîtier (2). Extraire la partie supérieure de la bague collectrice (6) de l'axe. Retourner la partie de la bobine avec le câble contre le sens de déroulement jusqu'à ce que la prétension du câble soit supprimée et que le câble ne soit plus sous traction. Puis desserrer les vis (27), enlever avec précaution la partie inférieure de la bague collectrice (5) de la bobine et retourner. Puis desserrer le câble des bornes de la partie inférieure de la bague collectrice (5), desserrer les vis (25) de la décharge de traction (10), enlever le stoppeur de câble (4) et le câble défectueux (28). Pousser le nouveau câble, muni des douilles d'extrémité et du stoppeur, dans l'ouverture d'introduction et fixer avec la décharge de traction (10). Puis raccorder les brins du câble dans le bon ordre sur les bornes de la partie inférieure de la bague collectrice (5) et

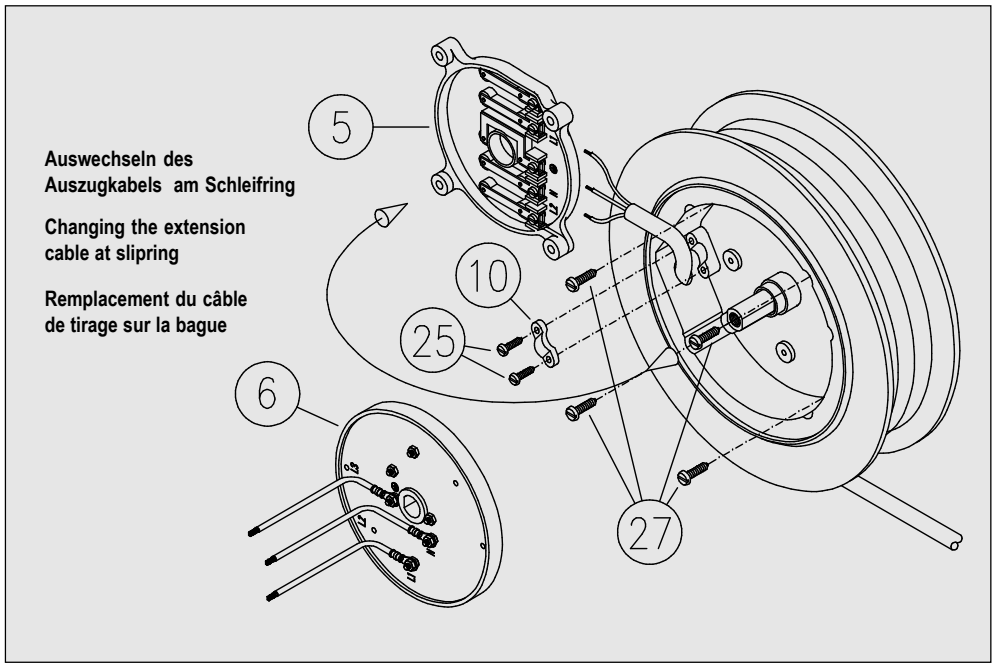

Betriebsbereitschaft
Vor Anlegen der Netzspannung ist zu überprüfen, ob das Ende des Auszugkabels korrekt mit einer Kupplungsdose versehen ist. Nach Anklemmen des Anschlußkabels an der Lüsterklemme und Herstellen der Netzverbindung sollte der Kabelaufroller stromführend sein. Ist dies nicht der Fall, sind die eingesetzten Glaskolbensicherungen zu überprüfen.

Ready for use
Ensure free end of extended cable is fitted correctly with a connector before applying mains voltage. Once the connection cable has been inserted into the insulating terminal, and the unit has been connected to the mains, the extension cable should conduct power. If this is not the case, the glass tube fuses in use should be checked.

Prêt au service
Avant de mettre en place la tension du réseau, vérifier si l'extrémité du câble de tirage est bien munie d'une prise femelle. Une fois que le câble de branchement est raccordé au bloc de jonction et que la liaison au secteur est établie, l'enrouleur de câbles devrait être traversé par le courant. Si tel n'était pas le cas, il faudrait alors vérifier les fusibles-ampoules mis en place.

Technische Daten
Kabelaufroller zum Ein- oder Anbau, im geschützten Gehäuse. Robuste Ganz-Kunststoff-Konstruktion aus hochwertigen Materialien, elektrisch vollisoliert, korrosionsbeständig. Hervorragende Laufeigenschaften durch Kunststoff-Achslagerung. Spiralfederantrieb für ca. 30 000 Arbeitsspiele. Flachschleifringe 2-pol.+ E, 16A, 250/380V mit Doppelkontaktabnahme, Übergangswiderstand 0,8 mOhm. Serienmäßig mit zuverlässiger Kabelarretierung durch eine Federraste für zugentlastetes Arbeiten. Mit ölbeständiger Kunststoffschlauchleitung H05VV-F. Mit Kabelstopper mit schonender Lamellenklemmung. Ohne Steckvorrichtungen, ohne Anschlußkabel, ohne Kabelanschlußgehäuse-Abdeckung.

Technical data
Built-in extension cable, designed for shielded installation. Sturdy, allplastic design, made from high-quality materials, electrically insulated, corrosion resistant. Excellent winding characteristics due to plastic axle bearing. Spiral spring for approx. 30 000 operations. High quality flat slipring 16 Amp., 250/380 V with double contact receiver, contact resistance 0.8 mOhms. Standard model with cable locking device with fail-safe spring detent. With oil resistant plastic cable H05VV-F. Cable stopper with segmented, gentle-action clamp. Standard model without plug device or connection cable, without cable connecting housing cover.

Caractéristiques techniques
L'enrouleur de câble encastré pour un montage protégé dans les appareils électriques. Construction solide, tout en plastique, en matériaux de grande qualité, complètement isolée électriquement, résistante à la corrosion. Excellentes propriétés de roulement grâce au logement des axes en matière plastique. Entraînement par ressort spiral pour environ 30.000 cycles de fonctionnement. Bagues collectrices plates 2 pôles + E, 16 A, 250 /380V avec diminution double de contact, résistance de contact 0,8 mOhm. Avec stoppeur de câble avec serrage à lamelles ménageant le câble, sans dispositifs de connexion et sans câble de raccordement. En série avec un système d'arrêt de câble sûr par un cran d'arrêt de ressort pour un travail sans charge de traction et sans boîtier du raccordement de câble, sans couvercledu raccordement de câble.

Umgebungstemperatur: von 5°C bis 35°C
Konstruktion: Schutzklasse II

Ambient temperature: 5°C up to 35°C
Construction: Protection class II

Température ambiante: entre 5°C et 35°C
Construction: Catégorie de protection II

Artikel-Nr.	ausziehbares Kabel	Nenn-spannung	Nennleistung, bei Kabel ganz aufgewickelt	ausgezogen	Zugkraft Za	Ze	Gewicht
Article No.	Extension cable	Nominal Voltage	Nominal output, with cable fully wound	unwound	Tensile force Za	Ze	Weight
No. art.	Câble étirable	Tension nominale	Puissance nominale, avec le câble enroulé	câble déroulé	Force de traction Za	Ze	Poids
EFT 265A.0308	8m H05VV-F 3x1,5	230 V	1800 W (8A)	2300 W (10A)	8 N	19 N	4,00 kg
EFT 265A.0505	5m H05VV-F 5x1,5	400 V	2200 W (6A)	6800 W (10A)	8 N	19 N	4,00 kg

Belastung
Bei höherer Belastung im aufgewickelten Zustand muß das Kabel ganz ausgezogen werden, damit sich der Kabelaufroller durch die Induktion nicht unzulässig hoch erwärmen kann.Beim Anschluß von Elektromotoren ist darauf zu achten, daß der Anlaufstrom etwa das 3-fache des Nennstroms ist und 10A nicht überschreiten darf.

Load
If the extension cable is being subjected to high loads, it must be completely unwound, to prevent it from overheating from the induction. If connected to electric motors, please note that the starting current is approx. 3 times the nominal current and it may not exceed 10 Amp.

Sollicitations
En cas de sollication plus élévée à l'état enroulé, il faut que le câble soit complètement déroulé afin que l'enrouleur ne puisse pas trop s'échauffer par suite de l'induction. En cas de raccordement de moteurs électriques, il faut veiller à ce que le courant de démarrage soit environ le triple du courant nominal et qu'il ne puisse pas dépasser 10 A.

Artikel/Model Article No.	Explosions-zeichnung	Explosion diagram	Figure éclatée
EFT 265A			

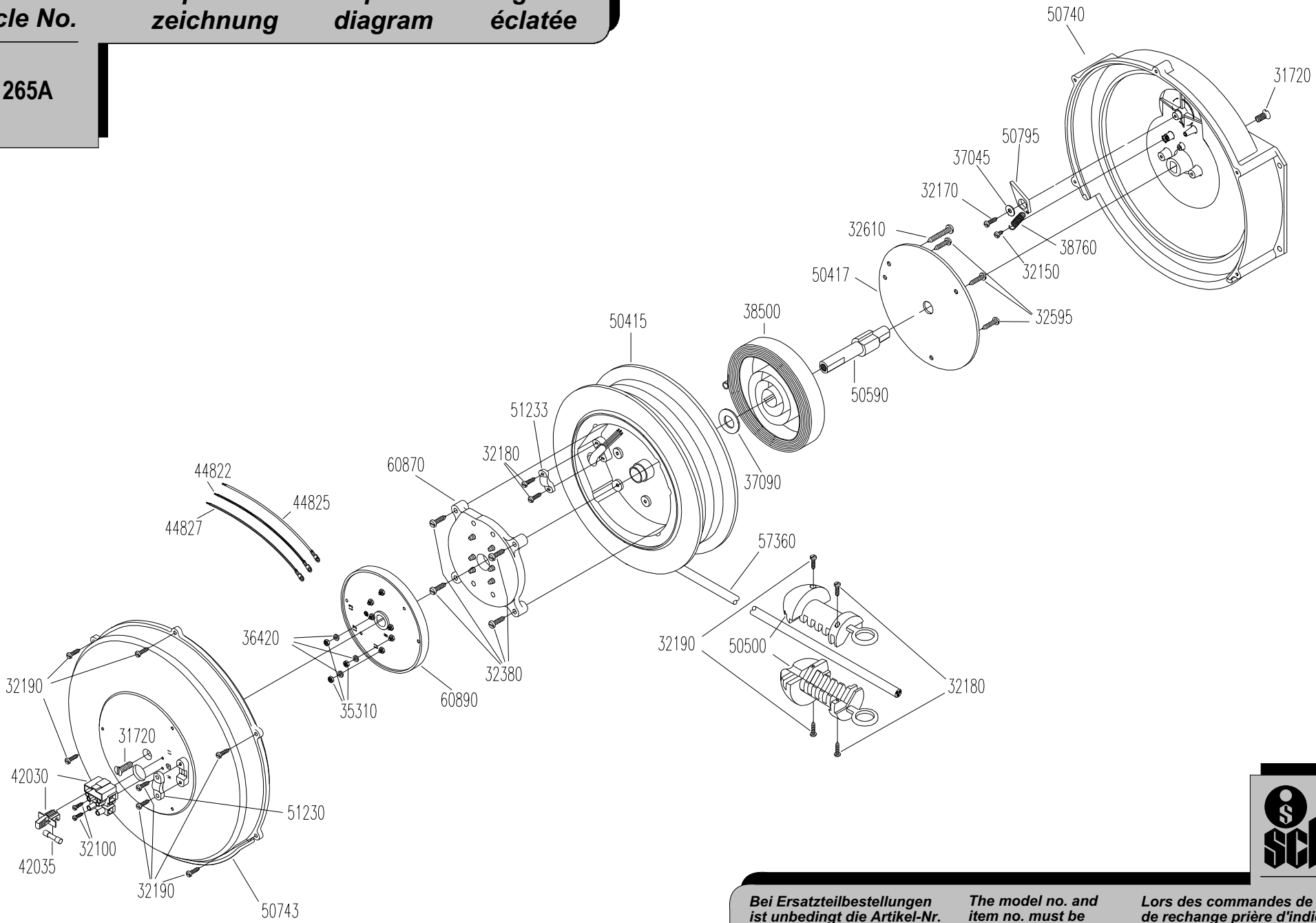

Bei Ersatzteilbestellungen ist unbedingt die Artikel-Nr. und die Positions-Nr. anzugeben.

The model no. and item no. must be quoted on all orders for spare parts.

Lors des commandes de pièces de rechange prière d'indiquer absolument les références des articles et le No. des positions.